令和4年度　第70回大阪高等学校バスケットボール新人大会　南地区大会

女子
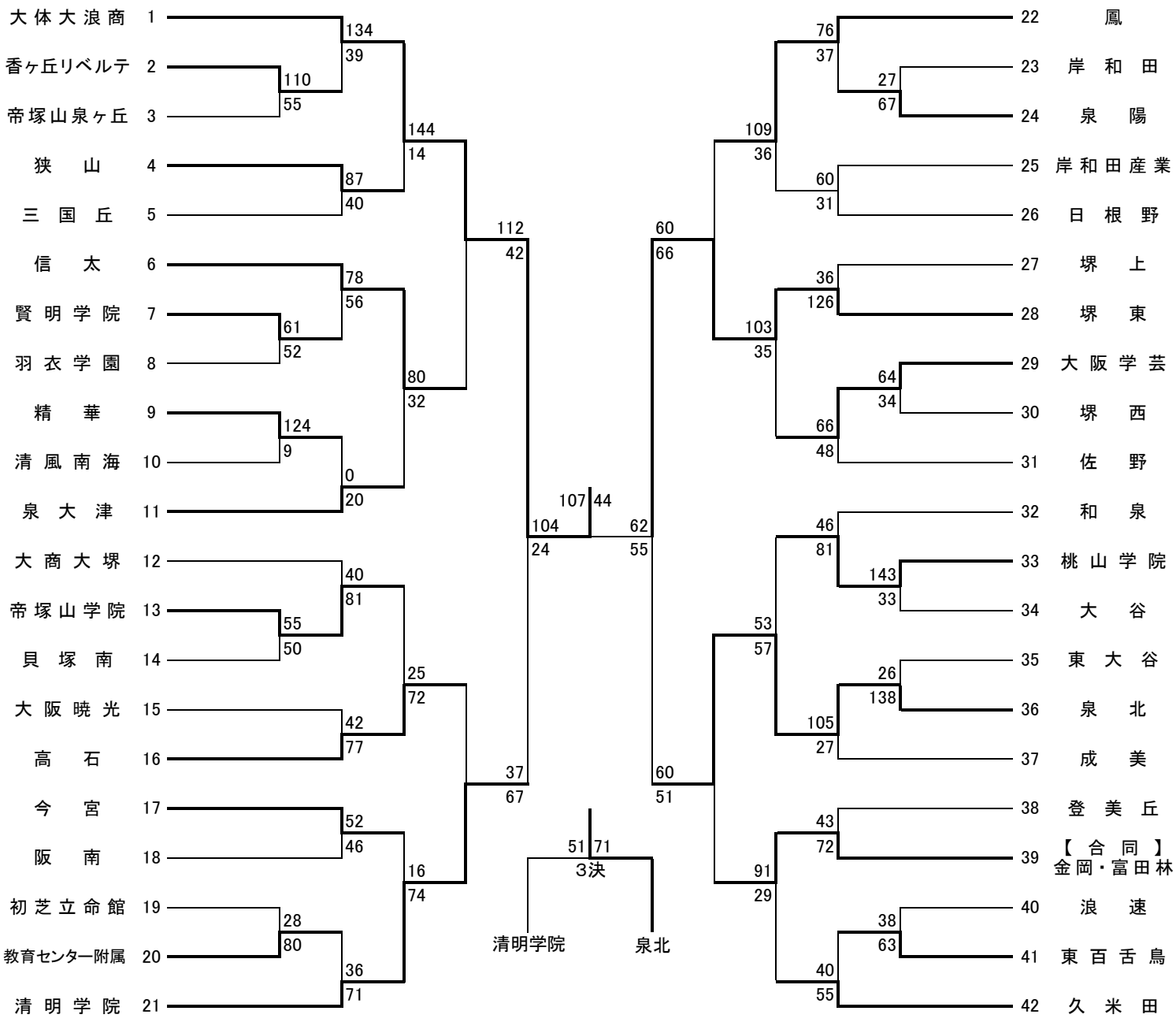
合同チームのユニフォームは常に淡色です。対戦するチームは、濃色のユニフォームとなります。ご注意ください。