令和4年度　第70回大阪高等学校バスケットボール新人大会 北地区大会
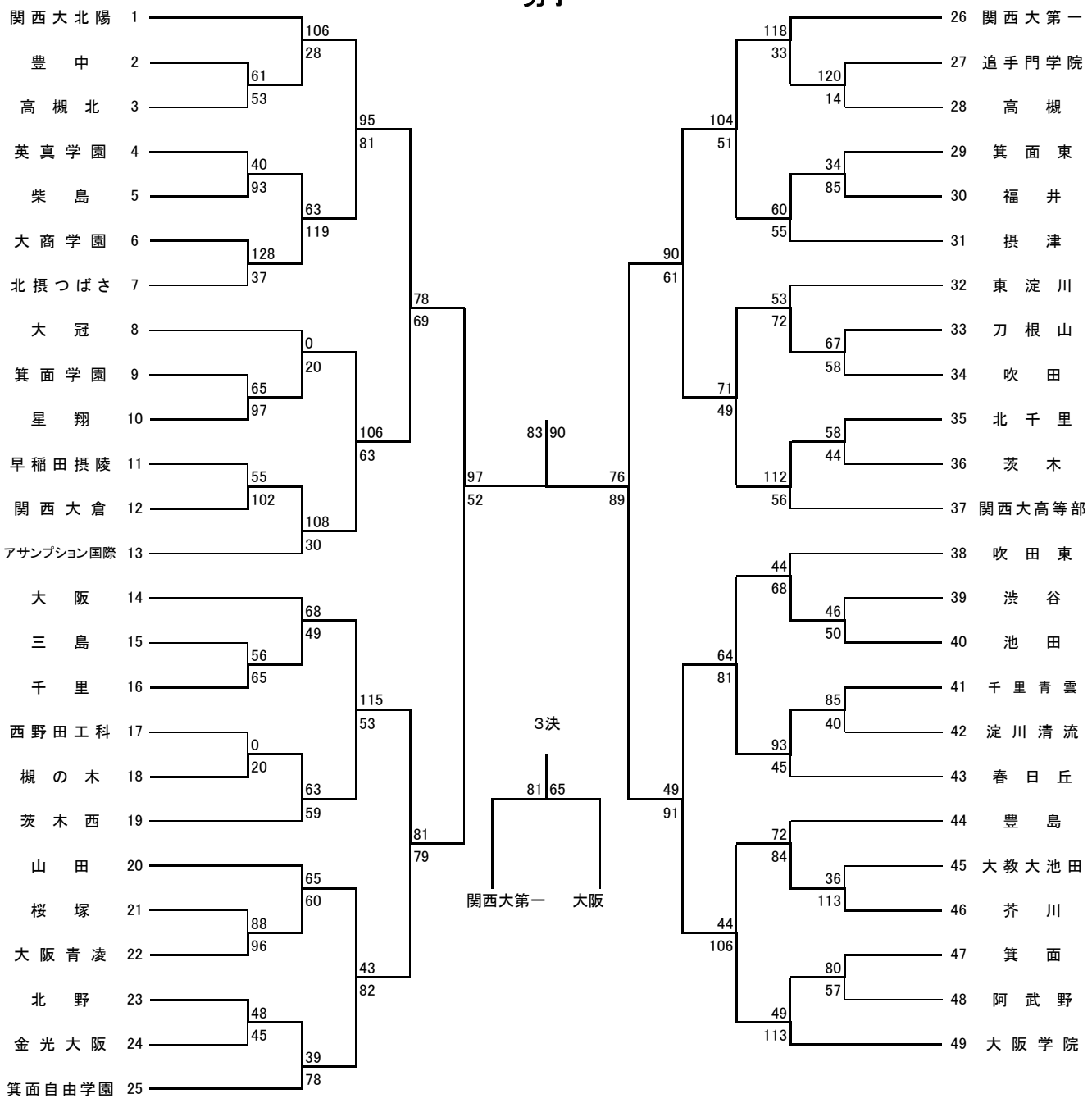
男子