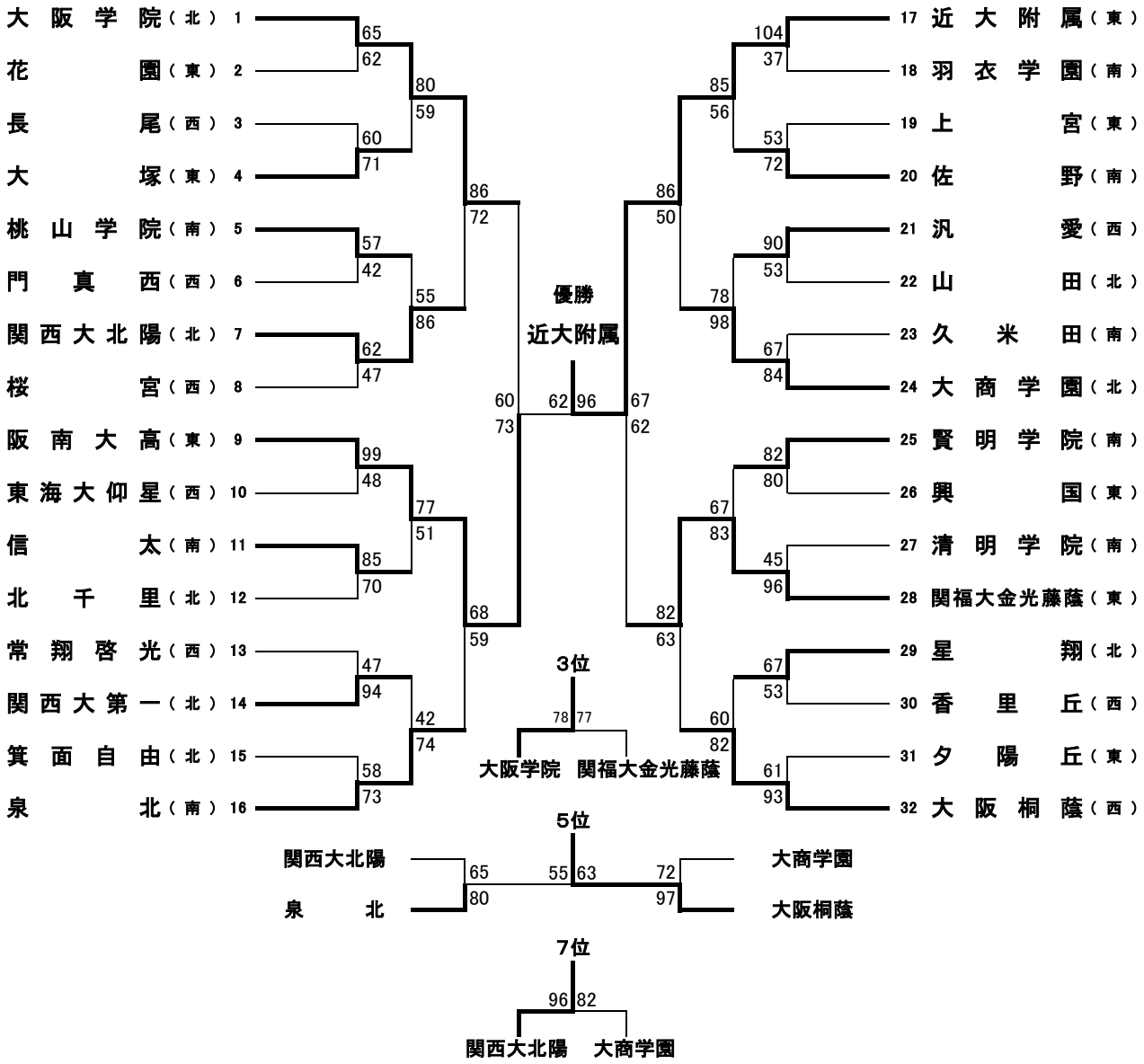第62回 大阪高等学校バスケットボール新人大会（中央大会）男子