令和5年度　第71回 大阪高等学校バスケットボール新人大会 (中央大会)
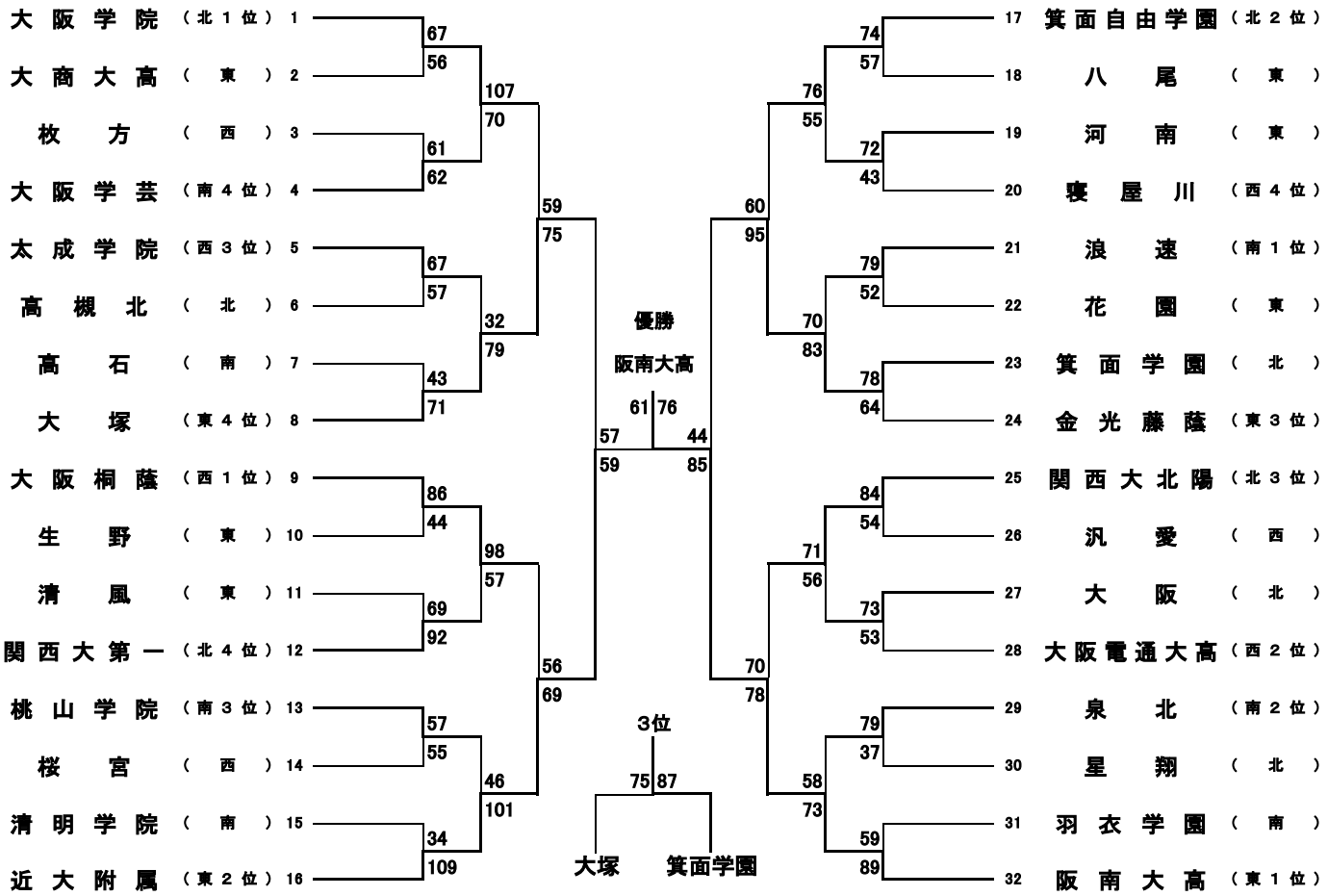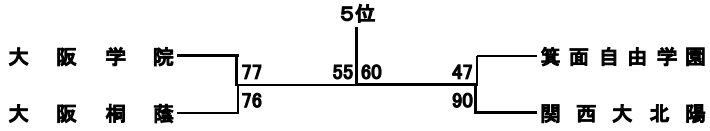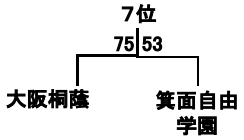
男 子