女　子　平成25年度全国高等学校総合体育大会バスケットボール競技大会　第66回全国高等学校バスケットボール選手権大会

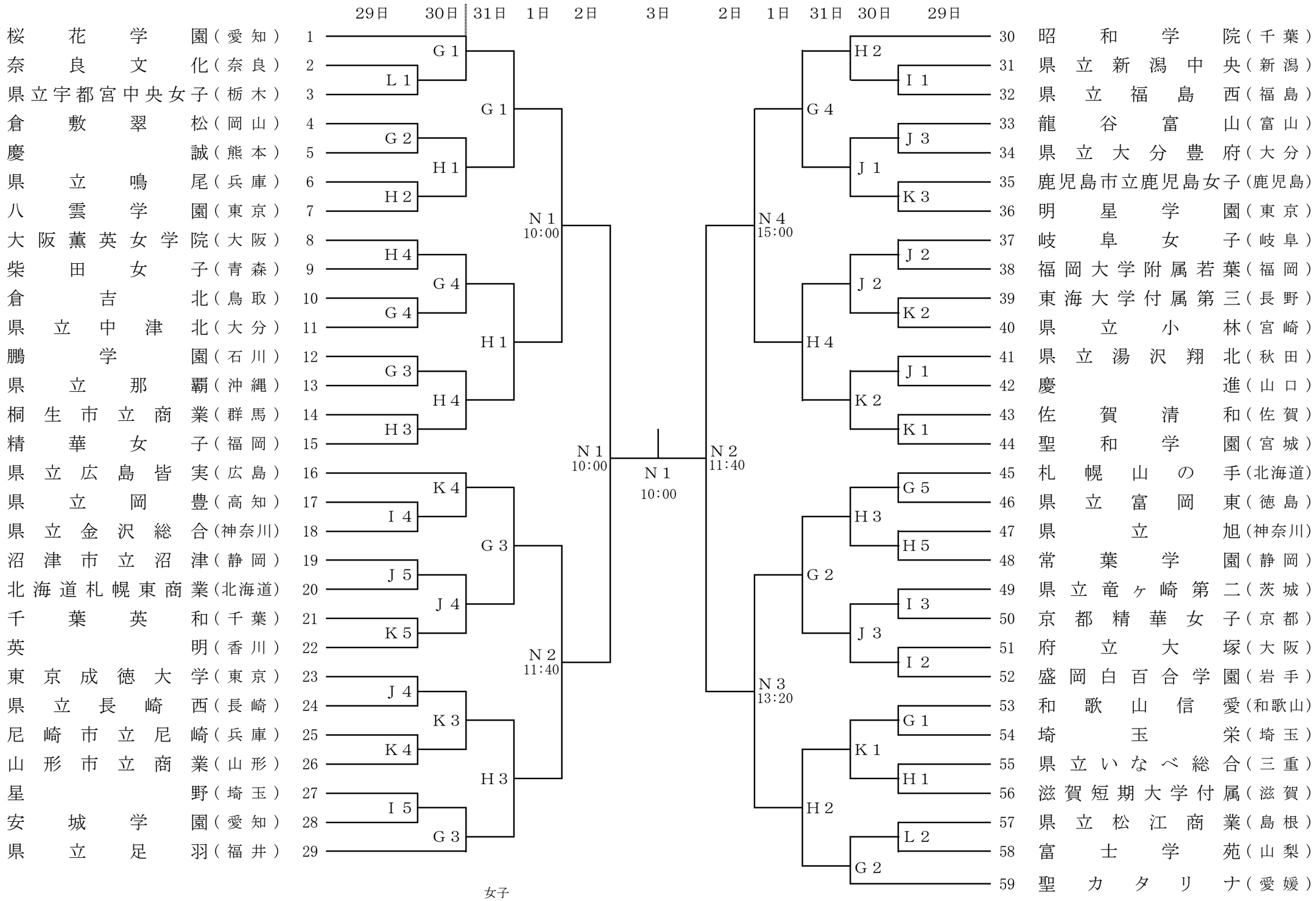

G・H・I・N--------- ダイハツ九州アリーナ
J・K ---------- 杵築市文化体育館
L----------大分県立中津南高等学校

女子

試合開始予定時刻

	第１試合	第２試合	第３試合	第４試合	第５試合
7月29日(月)	９：３０～	１１：１０～	１２：５０～	１４：３０～	１６：１０～
7月30日(火)～8月1日(木)	１０：００～	１１：４０～	１３：２０～	１５：００～	
8月2日(金)	１０：００～	１１：４０～			
8月3日(土)	１０：００～				